ISTRUZIONE PER L'INSTALLAZIONE E ESEMPI DI UTILIZZO

MADE IN ITALY
www.ezon.io

DALI MASTER

cod. 9.000.066

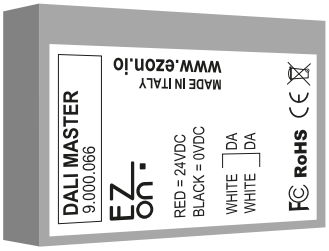

Cod. prodotto:	9.000.066
Dimensione:	35mm x 29mm x 10mm
Alimentazione:	24VDC - 300mA

SUPPORTO

BUS POWER NON PRESENTE NELL'IMPIANTO DALI

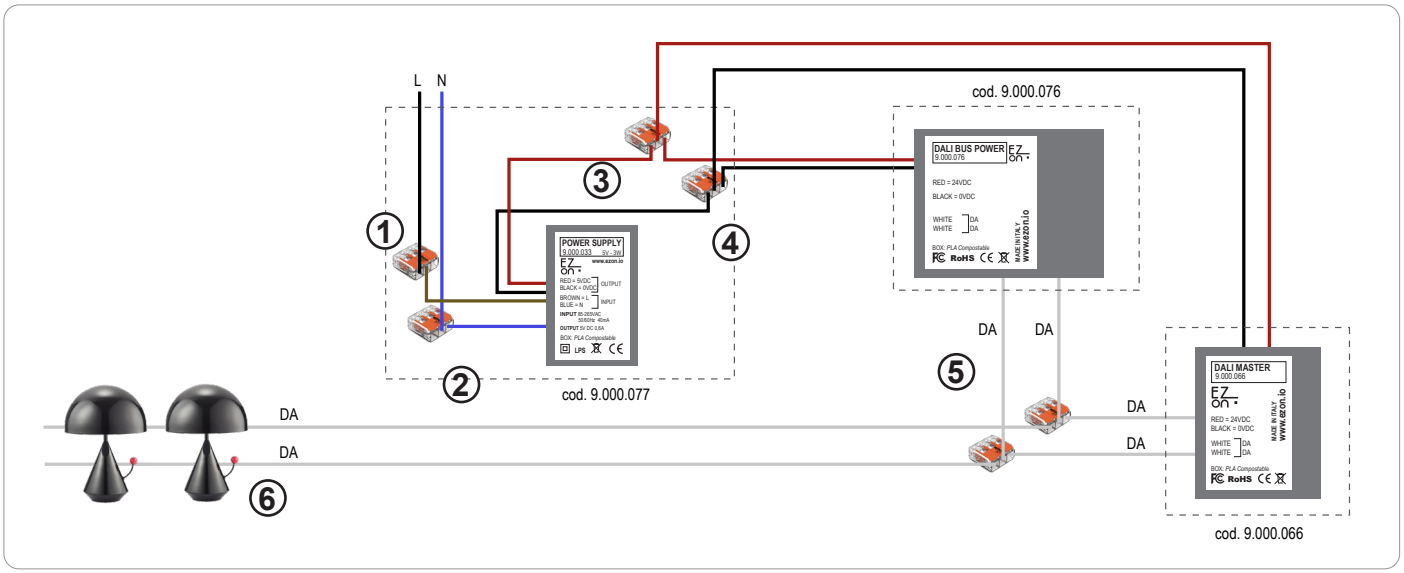

Ezon.io Dali Master cod. 9.000.066 per poter funzionare necessita di un alimentazione a 24vdc (consigliato l'utilizzo di ezon.io power supply 24V 9.000.077) e di un alimentatore per bus IEC62386 (consigliato l'utilizzo di ezon.io Dali Bus Power 9.000.076).

- Connettere fase e neutro del power supply (cavi marrone e blu) alla fase (nero o marrone) e neutro (generalmente blu) del tuo impianto, grazie ai connettori rapidi forniti in dotazione con il prodotto 9.000.077. (punti 1 e 2)
- Connettere il positivo (cavo rosso) del power supply con il positivo del Dali Bus Power (filo rosso) e con il positivo (filo rosso) del Dali Master utilizzando il connettore rapido fornito in dotazione con il prodotto 9.000.077. (punto 3)
- Connettere il negativo (cavo nero) del power supply con il negativo del Dali Bus Power (filo nero) e con il positivo (filo nero) del Dali Master utilizzando il connettore rapido fornito in dotazione con il prodotto 9.000.077. (punto 4)
- Collegare i cavi bianchi del Dali Bus Power e del Dali Master attraverso i connettori rapidi in dotazione con il Bus Dali degli apparati da controllare. (punti 5 e 6)

I prodotti ezon.io non devono essere utilizzati in nessun modo per la gestione di apparati medicali o altri prodotti tecnici critici per il funzionamento di sistemi di supporto o salvataggio di vita, poichè in caso di malfunzionamento potrebbero portare alla morte o a gravi lesioni alla persona. Eventuali utilizzi nei sistemi sopracitati richiede un esplicito permesso scritto del CEO di Mediatech srl.

Per saperne di più visita il sito www.ezon.io.

Copyright©2023 - Mediatech srl - www.ezon.io

ISTRUZIONE PER L'INSTALLAZIONE E ESEMPI DI UTILIZZO

MADE IN ITALY
www.ezon.io

DALI MASTER

cod. 9.000.066

BUS POWER GIÀ PRESENTE NELL'IMPIANTO DALI

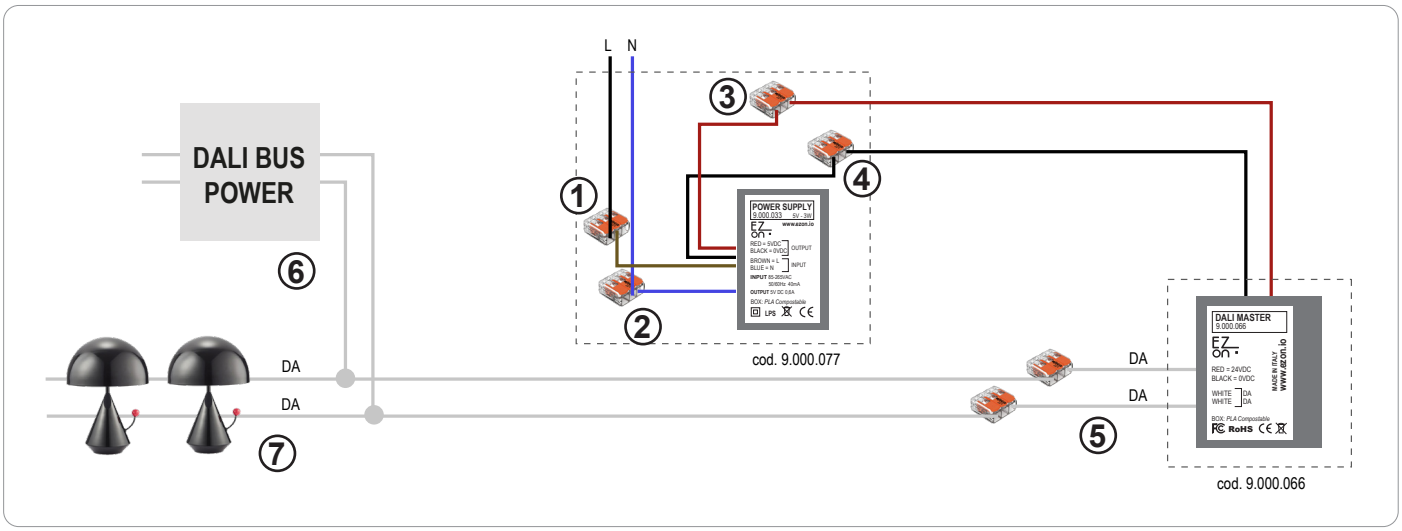

Ezon.io Dali Bus Power cod. 9.000.076 per poter funzionare necessita di un alimentazione a 24vdc (consigliato l'utilizzo di ezon.io power supply 24V cod.9.000.077).

- Connettere fase e neutro del power supply (cavi marrone e blu) alla fase (nero o marrone) e neutro (generalmente blu) del tuo impianto, grazie ai connettori rapidi forniti in dotazione con il prodotto 9.000.077. (punti 1 e 2)
- Connettere il positivo (filo rosso) del power supply con il positivo del Dali Master (filo rosso) utilizzando il connettore rapido fornito in dotazione con il prodotto 9.000.077. (punto 3)
- Connettere il negativo (filo nero) del power supply con il negativo del Dali Master (filo nero) utilizzando il connettore rapido fornito in dotazione con il prodotto 9.000.077. (punto 4)
- Collegare i cavi bianchi del Dali Master attraverso i connettori rapidi in dotazione con il Bus Dali degli apparati da controllare. (punto 5)

I prodotti ezon.io non devono essere utilizzati in nessun modo per la gestione di apparati medicali o altri prodotti tecnici critici per il funzionamento di sistemi di supporto o salvataggio di vita, poichè in caso di malfunzionamento potrebbero portare alla morte o a gravi lesioni alla persona. Eventuali utilizzi nei sistemi sopracitati richiede un esplicito permesso scritto del CEO di Mediatech srl.

Per saperne di più visita il sito www.ezon.io.

Copyright©2023 - Mediatech srl - www.ezon.io

ISTRUZIONE PER L'INSTALLAZIONE E ESEMPI DI UTILIZZO

MADE IN ITALY
www.ezon.io

DALI MASTER

cod. 9.000.066

Il **sistema ezon.io** è gestibile e programmabile attraverso l'APP ezon.io, disponibile per iOS e Android e scaricabile gratuitamente dallo store di riferimento.

DOWNLOAD APP

GET IT ON Google Play

DOWNLOAD APP

Download on App Store

Aggiungere un dispositivo

- Monta il dispositivo seguendo le istruzioni riportate su questo manuale;
- Apri l'**APP ezon.io** ed effettua il login o, se non sei ancora in possesso delle credenziali per accedere, procedi con la registrazione. Se non sono ancora presenti impianti associati al tuo account ti verrà richiesto di crearne uno nuovo, in alternativa seleziona dall'elenco quello desiderato;
- Dalla schermata iniziale, clicca sul simbolo in corrispondenza del nome dell'impianto.
  N.B. Se l'impianto riportato nella schermata iniziale non è quello in cui desideri inserire il nuovo dispositivo ricordati di modificarlo cliccando all'interno del menu "Impostazioni e gestione impianto" la voce "**Cambia o aggiungi impianto**";
- Seleziona "**Aggiungi un nuovo dispositivo ezon.io**" ;
- Inquadra il QR Code di associazione riportato sul dispositivo. Per poter effettuare questa operazione devi aver dato l'autorizzazione alla fotocamera del telefono;
- Segui le istruzioni fornite dall'APP.

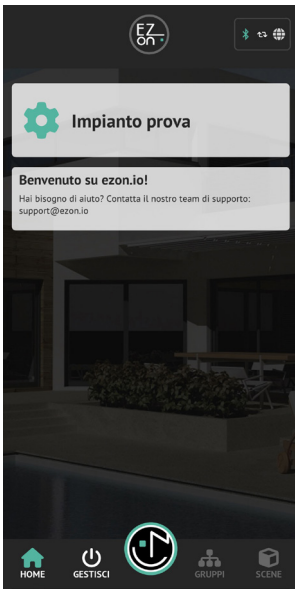

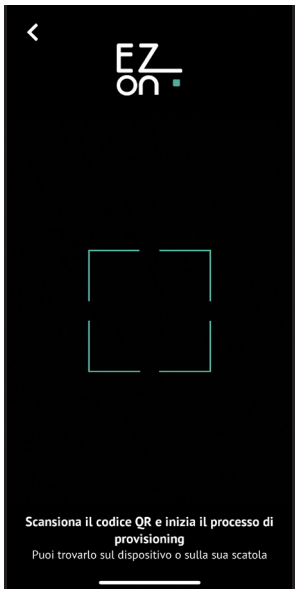

Una volta associato, modifica impostazioni e stato del dispositivo cliccando su "**GESTISCI**" GESTISCI

ISTRUZIONI APP

Per ulteriori informazioni rigurdanti l'utilizzo dell'APP riferisciti alla guida online inquadrando il QR Code.

I prodotti ezon.io non devono essere utilizzati in nessun modo per la gestione di apparati medicali o altri prodotti tecnici critici per il funzionamento di sistemi di supporto o salvataggio di vita, poichè in caso di malfunzionamento potrebbero portare alla morte o a gravi lesioni alla persona. Eventuali utilizzi nei sistemi sopracitati richiede un esplicito permesso scritto del CEO di Mediatech srl.

Per saperne di più visita il sito www.ezon.io.

Copyright©2023 - Mediatech srl - www.ezon.io

ISTRUZIONE PER L'INSTALLAZIONE E ESEMPI DI UTILIZZO

MADE IN ITALY
www.ezon.io

DALI MASTER

cod. 9.000.066

Informazioni sulla sicurezza

Informazioni importanti
Prima di installare, utilizzare o riparare il dispositivo è necessario leggere attentamente le istruzioni.

Nota bene
L'apparecchiatura elettrica deve essere installata, riparata e sottoposta a manutenzione solo da personale qualificato.
Ezon srl non si assume alcuna responsabilità per eventuali conseguenze derivanti dall'uso improprio del dispositivo.
Per **persona qualificata** si intende un soggetto che ha le competenze e le conoscenze relative alla costruzione, installazione e utilizzo di apparecchiature elettriche, ha ricevuto una formazione sulla sicurezza ed è in grado di riconoscere ed evitare i pericoli derivanti dall'installazione.

Questo prodotto è destinato al controllo ambientale degli edifici. Non è destinato al monitoraggio medico diretto dei pazienti. Leggere e comprendere queste istruzioni prima di installare questo prodotto. L'installatore è responsabile di tutti i codici applicabili. Se questo prodotto viene utilizzato in un modo non specificato dal produttore, la protezione fornita dal prodotto potrebbe essere compromessa. Il produttore non si assume alcuna responsabilità per le conseguenze derivanti dall'uso improprio di questo materiale.

Non esporre il dispositivo ai liquidi. Se si bagna lascia asciugare completamente il dispositivo prima di collegarlo alla rete elettrica. Non asciugare con una fonte di calore esterna, come un forno a microonde o asciugacapelli. Se il dispositivo risulta danneggiato, non utilizzare.
Per tutti i dispositivi ezon.io, esclusi quelli alimentati a batteria e il Power Supply stesso, utilizzare solo il Power Supply ezon.io (cod. 9.000.033).

Precauzioni di sicurezza

PERICOLO DI SCOSSE ELETTRICHE, ESPLOSIONE O ARCO ELETTRICO

ATTENZIONE! Prima di iniziare le operazioni di installazione, leggere attentamente tutta la documentazione. La mancata osservanza di queste istruzioni può causare morte, lesioni gravi o danni all'apparecchiatura.

ATTENZIONE! Pericolo di infortuni da elettricità.
Il dispositivo deve essere montato/installato esclusivamente da un tecnico qualificato (elettricista).

ATTENZIONE! Pericolo di infortuni da elettricità. L'installazione del dispositivo nella rete elettrica deve essere eseguita adottando opportune misure cautelative.

ATTENZIONE! Tenere fuori dalla portata dei bambini.

ATTENZIONE! Non buttare la batteria né il dispositivo nelle fiamme. Non collocate mai la batteria o il dispositivo sopra o all'interno di dispositivi di riscaldamento, come forni a microonde, stufe o termosifoni. Se si surriscalda il dispositivo potrebbe esplodere.

ATTENZIONE! Pericolo di infortuni da elettricità.
Nei morsetti del dispositivo può residuare tensione elettrica anche quando il dispositivo è spento. Qualsiasi modifica alla connessione dei morsetti deve essere eseguita dopo essersi accertati dell'avvenuto scollegamento/spegnimento di tutte le alimentazioni di corrente locali.

ATTENZIONE! I prodotti ezon.io **non devono essere utilizzati** in nessun modo per la gestione di apparati medicali o altri prodotti tecnici critici per il funzionamento di sistemi di supporto o salvataggio di vita, poichè in caso di malfunzionamento potrebbero portare alla morte o a gravi lesioni alla persona.

ATTENZIONE! Non collegare il dispositivo ad apparecchi che superino il carico massimo specificato.

ATTENZIONE! Il dispositivo deve essere utilizzato solo se nell'impianto sono presenti apparati di protezione da corto circuito, sovratensione e sovraccarico

CONFORMITÀ ALL'ESPOSIZIONE ALLE FREQUENZE RADIO
Con lo scopo di proteggere la salute umana, il dispositivo è conforme ai limiti dell'esposizione della popolazione ai campi elettromagnetici in base alla Raccomandazione del consiglio 1999/519/CE.

CONFORMITÀ ALLE NORMATIVE
Marcatura CE: Il sensore è conforme alla legislazione europea e riporta la marcatura CE, che indica il rispetto delle normative in materia di sicurezza elettrica e compatibilità elettromagnetica.
Direttive di sicurezza: Il prodotto è conforme alle direttive europee applicabili, come la Direttiva 2014/35/UE (sulla bassa tensione) e la Direttiva 2014/30/UE (sulla compatibilità elettromagnetica).

RICICLARE CORRETTAMENTE IL DISPOSITIVO
In alcune zone, lo smaltimento di alcuni dispositivi elettronici e batterie è regolamentato. Assicurati di smaltire o riciclare il dispositivo e la batteria in conformità alle leggi e alle normative locali.

GARANZIA
Ezon.io si impegna a garantire il dispositivo da difetti di produzione o lavorazione, in condizioni di uso ordinarie per il tempo previsto dalle vigenti normative in materia.

I prodotti ezon.io non devono essere utilizzati in nessun modo per la gestione di apparati medicali o altri prodotti tecnici critici per il funzionamento di sistemi di supporto o salvataggio di vita, poichè in caso di malfunzionamento potrebbero portare alla morte o a gravi lesioni alla persona. Eventuali utilizzi nei sistemi sopracitati richiede un esplicito permesso scritto del CEO di Mediatech srl.

Per saperne di più visita il sito www.ezon.io.

Copyright©2023 - Mediatech srl - www.ezon.io